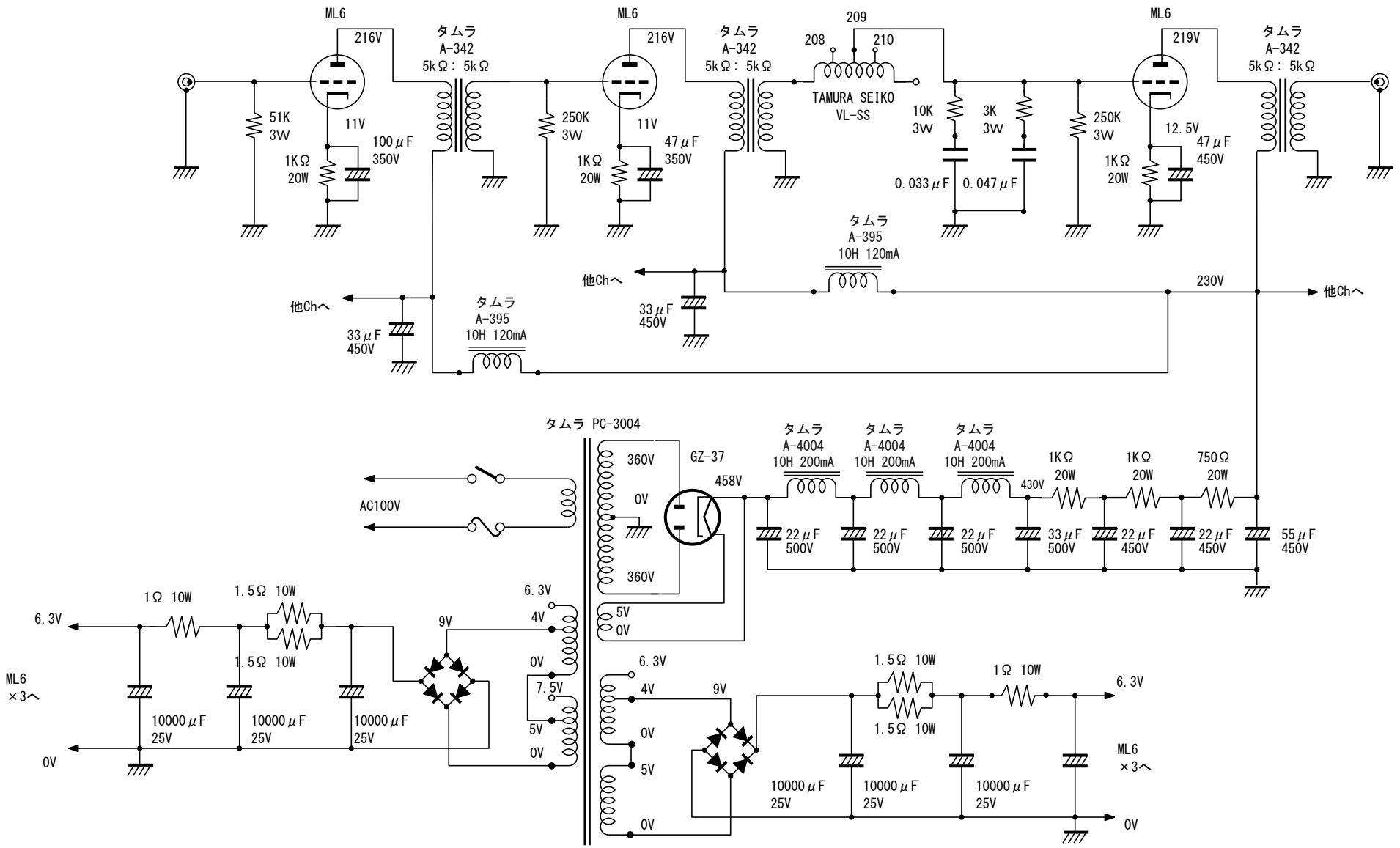

佐久間駿氏製作
ML6ステレオフォノイコライザーアンプ