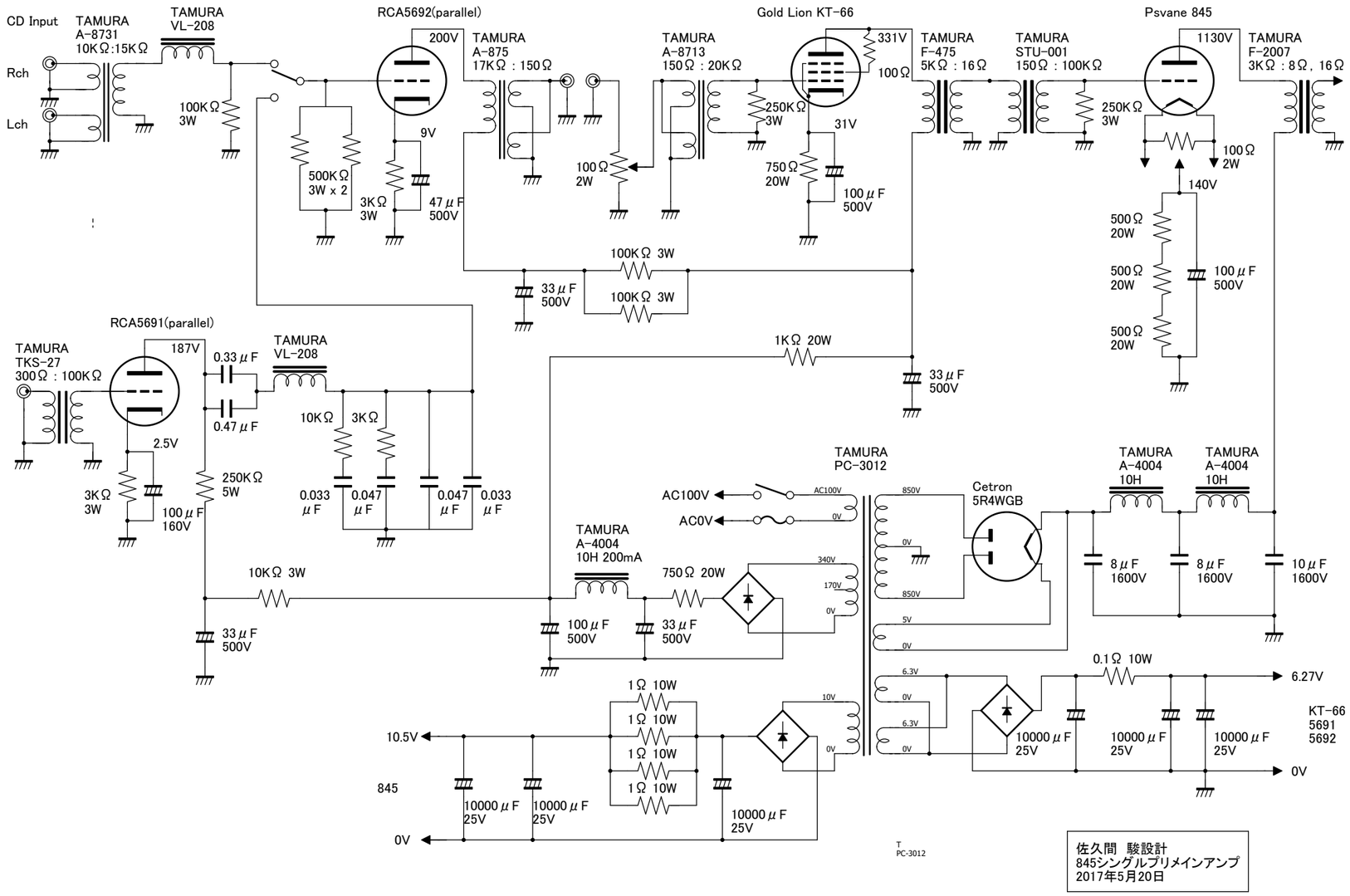

佐久間　駿設計
845シングルプリメインアンプ
2017年5月20日