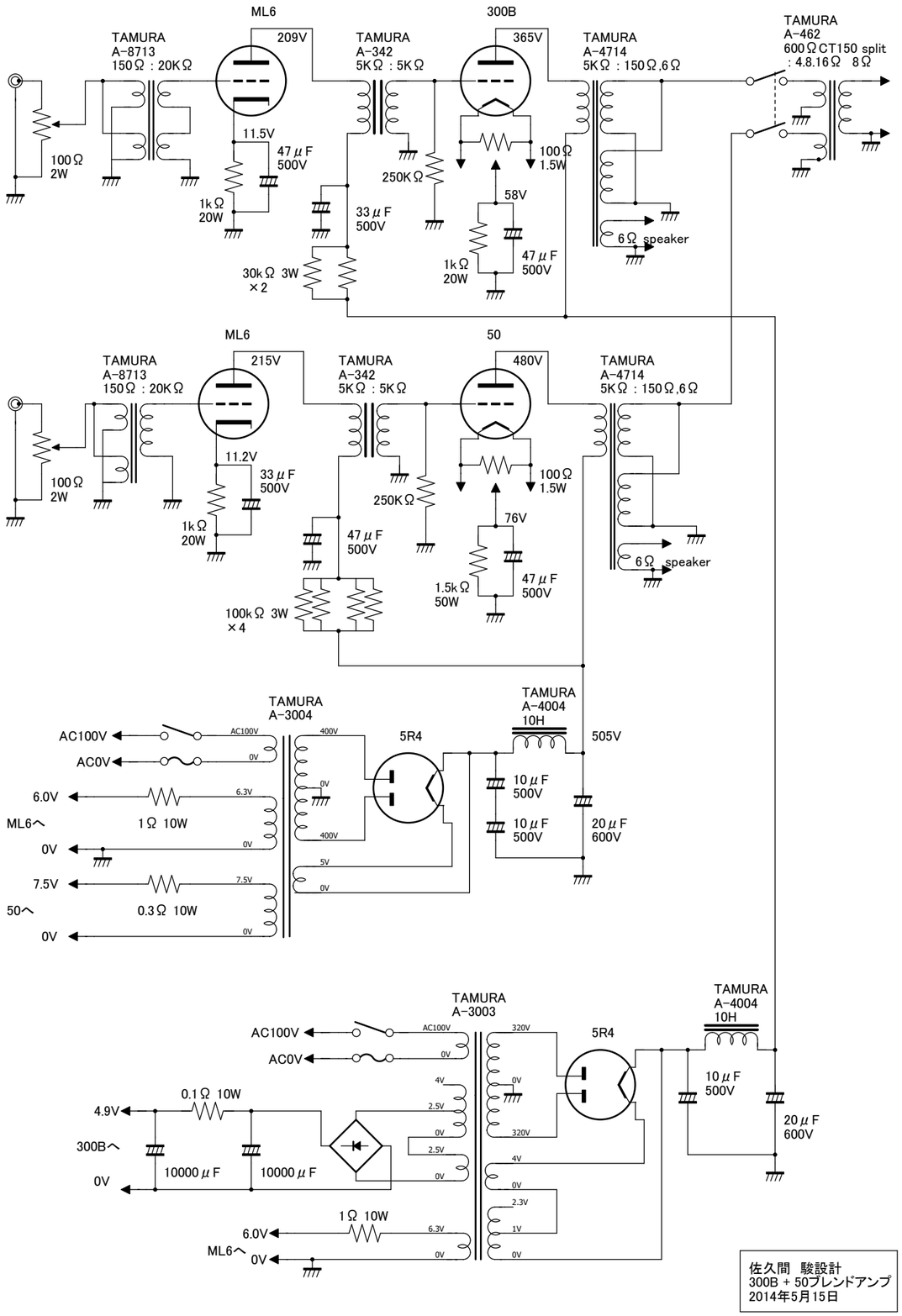

佐久間 駿設計
300B + 50ブレンドアンプ
2014年5月15日