KT88三結＋KT88UL 2チャンネルパワーアンプ

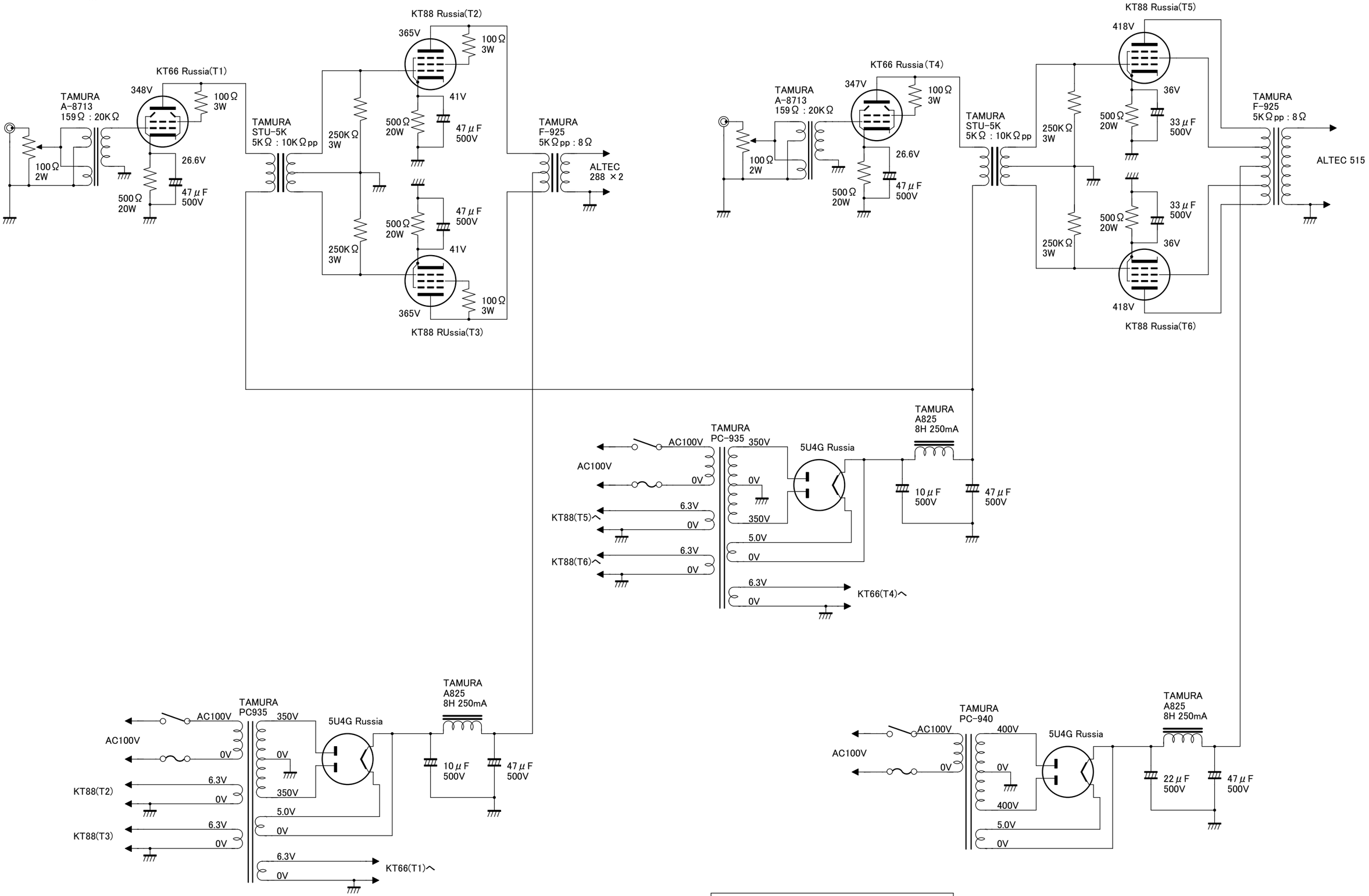

佐久間 駿製作　　KT-88pp UL接続パワーアンプ