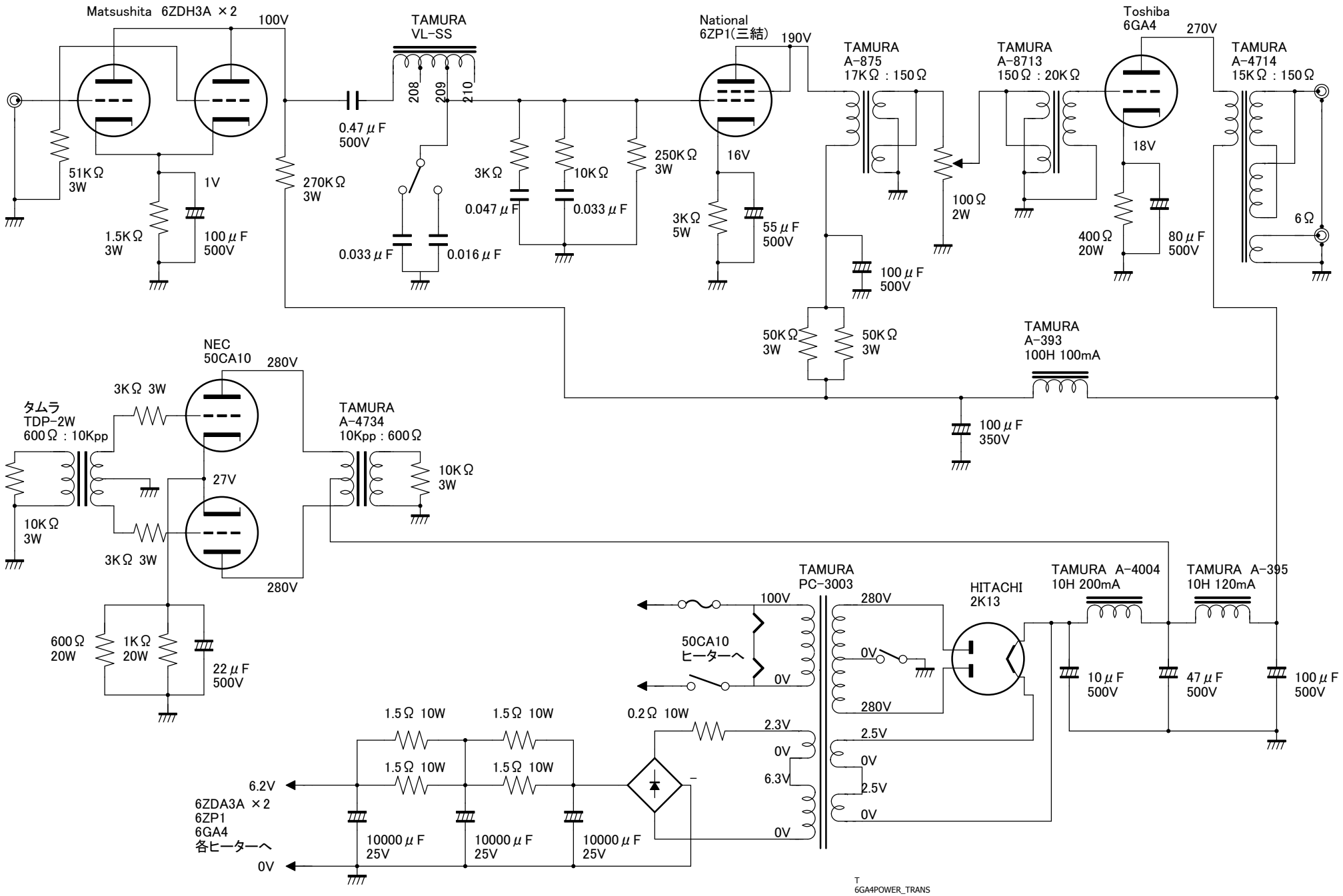
Matsushita 6ZDH3A ×2
100V
51KΩ 3W
1V
1.5KΩ 3W
100μF 500V
270KΩ 3W
TAMURA VL-SS
208
209
210
0.47μF 500V
0.033μF
0.016μF
3KΩ
0.047μF
10KΩ
0.033μF
250KΩ 3W
National 6ZP1(三結)
190V
16V
3KΩ 5W
55μF 500V
TAMURA A-875 17KΩ : 150Ω
100Ω 2W
100μF 500V
50KΩ 3W
50KΩ 3W
TAMURA A-8713 150Ω : 20KΩ
Toshiba 6GA4
270V
18V
400Ω 20W
80μF 500V
TAMURA A-4714 15KΩ : 150Ω
6Ω
TAMURA A-393 100H 100mA
100μF 350V
NEC 50CA10
280V
3KΩ 3W
タムラ TDP-2W 600Ω : 10Kpp
10KΩ 3W
27V
3KΩ 3W
280V
TAMURA A-4734 10Kpp : 600Ω
10KΩ 3W
600Ω 20W
1KΩ 20W
22μF 500V
TAMURA PC-3003
100V
50CA10 ヒーターへ
0V
280V
0V
280V
2.3V
0V
6.3V
0V
2.5V
0V
2.5V
0V
HITACHI 2K13
TAMURA A-4004 10H 200mA
TAMURA A-395 10H 120mA
10μF 500V
47μF 500V
100μF 500V
1.5Ω 10W
1.5Ω 10W
1.5Ω 10W
1.5Ω 10W
0.2Ω 10W
6.2V
6ZDA3A ×2
6ZP1
6GA4
各ヒーターへ
0V
10000μF 25V
10000μF 25V
10000μF 25V
T
6GA4POWER_TRANS