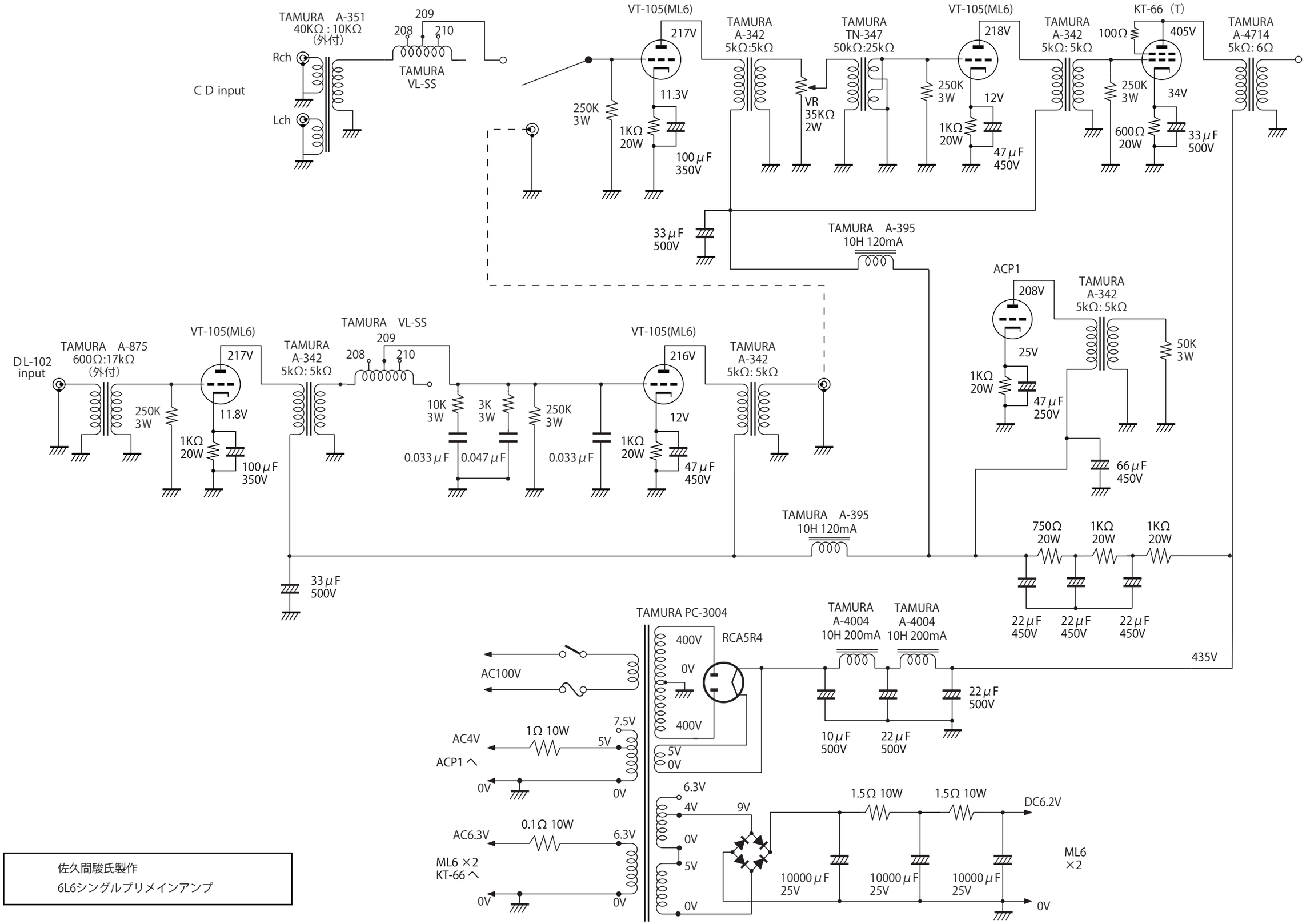

佐久間駿氏製作
6L6シングルプリメインアンプ