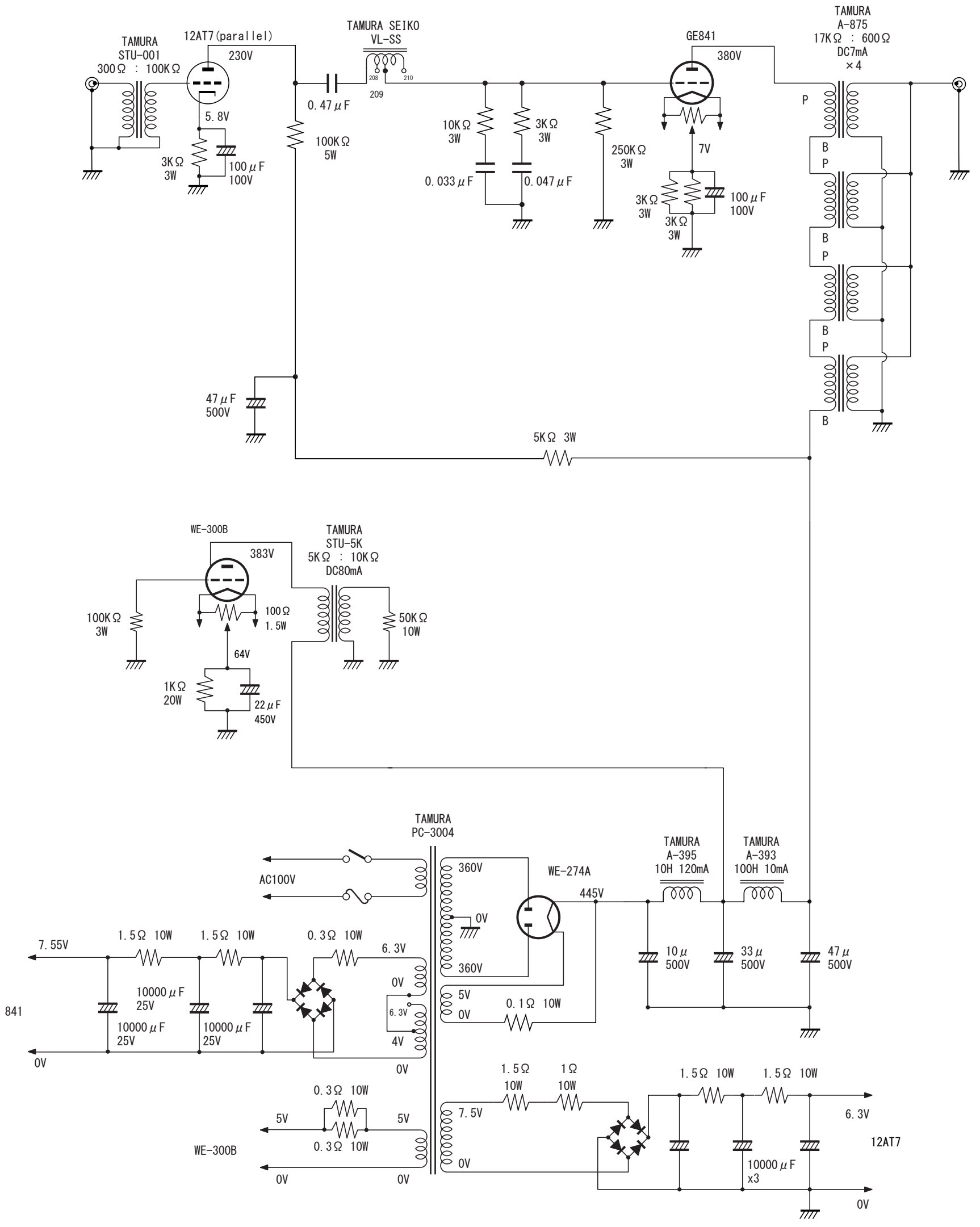

佐久間駿氏製作
841シングル・フォノEQアンプ 参号機