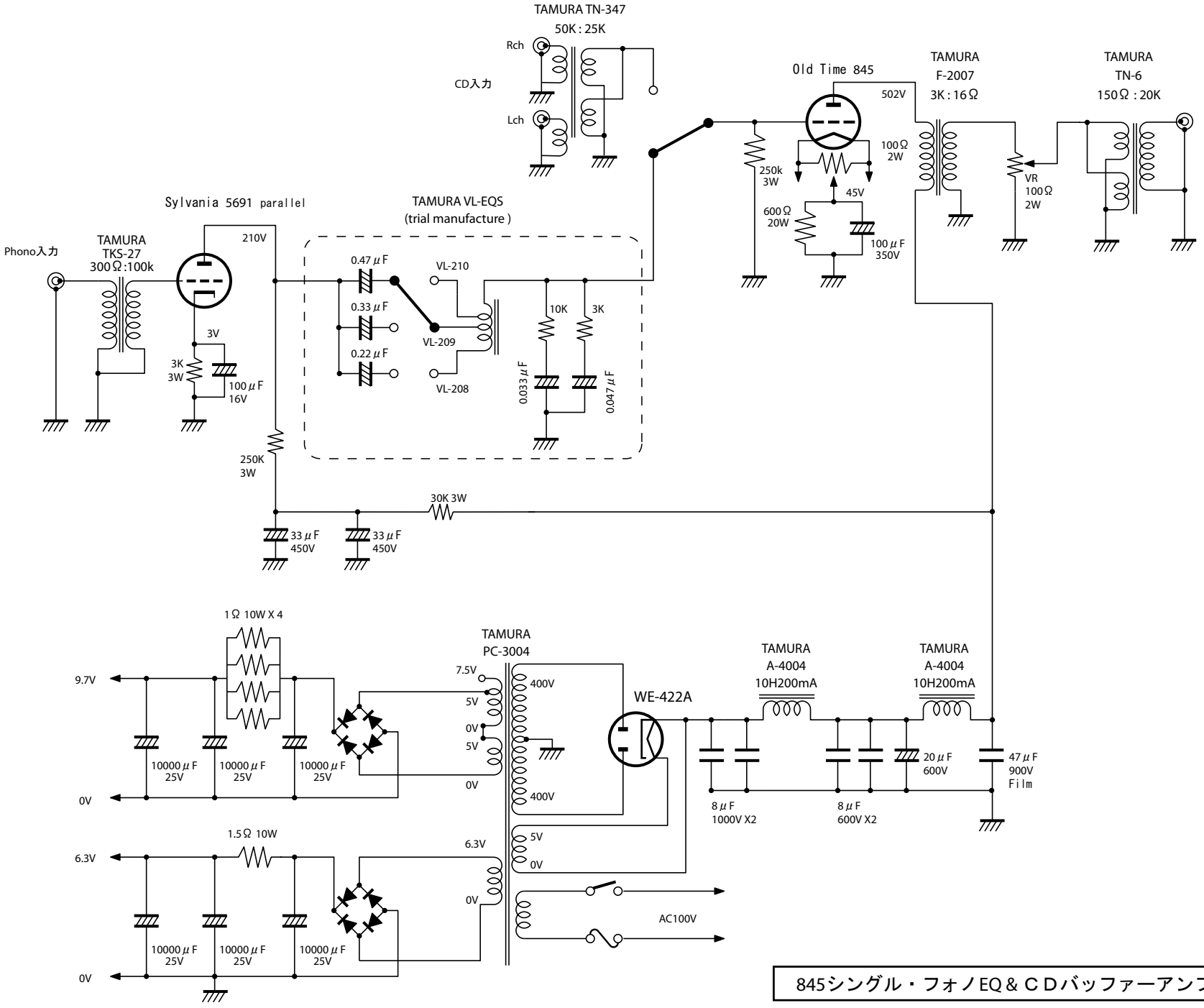

845シングル・フォノEQ＆ＣＤバッファーアンプ